HOZELOCK CYPRIO

3006
3009

EASYCLEAR 6000/9000

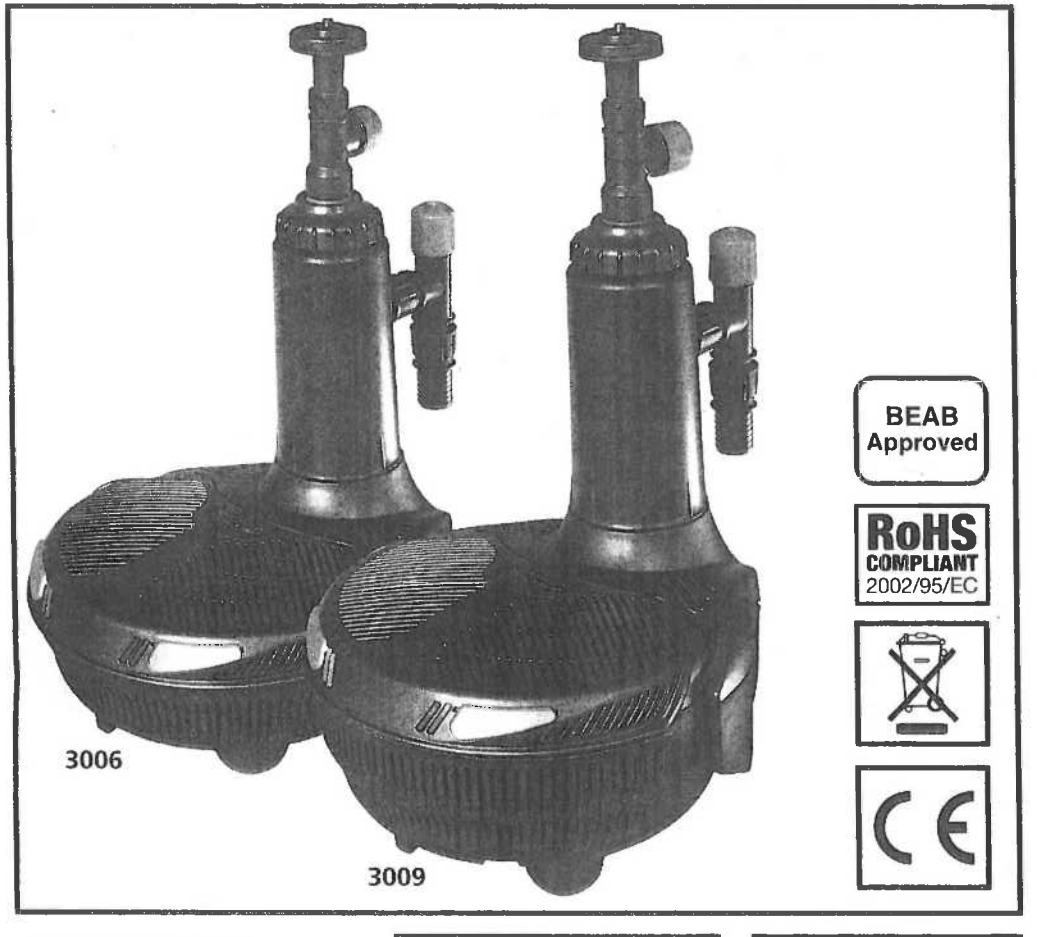

BEAB Approved

RoHS COMPLIANT 2002/95/EC

CE

HOZELOCK CYPRIO

Hozelock Ltd.
Midpoint Park,
Birmingham B76 1AB. England
Tel: +44 (0) 121 313 1122
info@hozelock.com
www.hozelock.com

33704-000

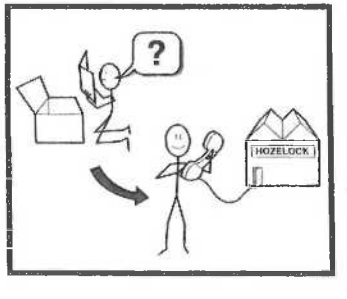

3 YEAR GUARANTEE
ANS DE GARANTIE
JAHRE GARANTIE
JAAR GARANTIE
ÅRS GARANTI

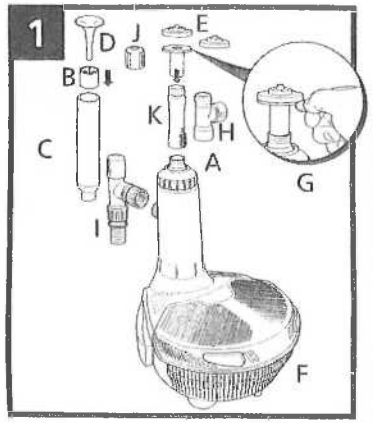
1
D
J
E
B
K
H
C
A
G
I
F

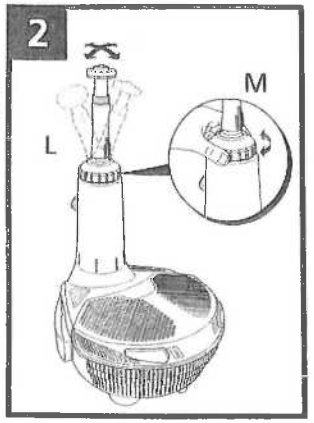
2
M
L

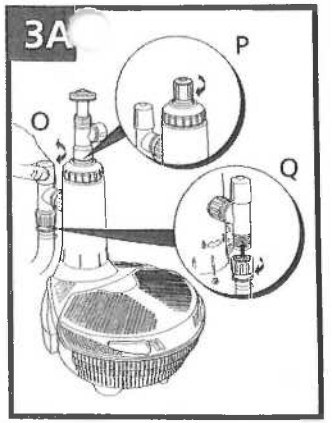
3A
P
O
Q

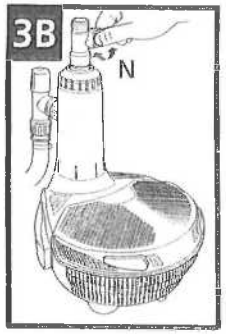
3B
N

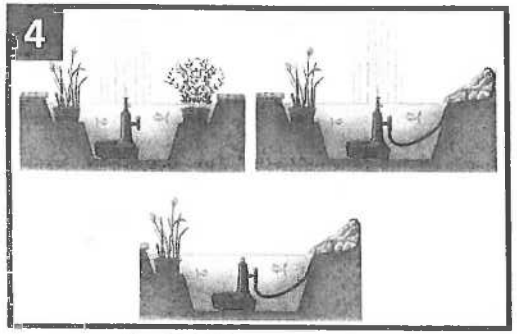
4

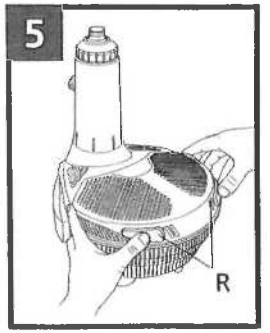
5
R

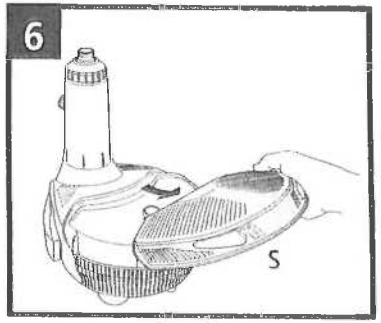
6
S

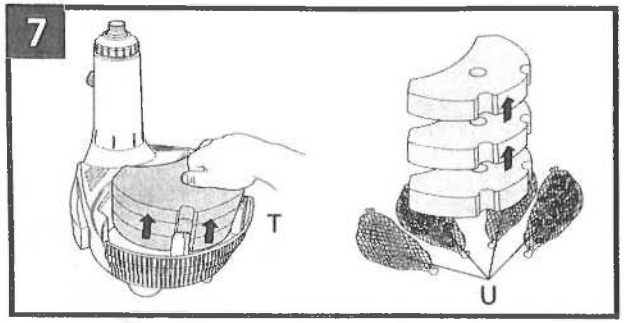
7
T
U

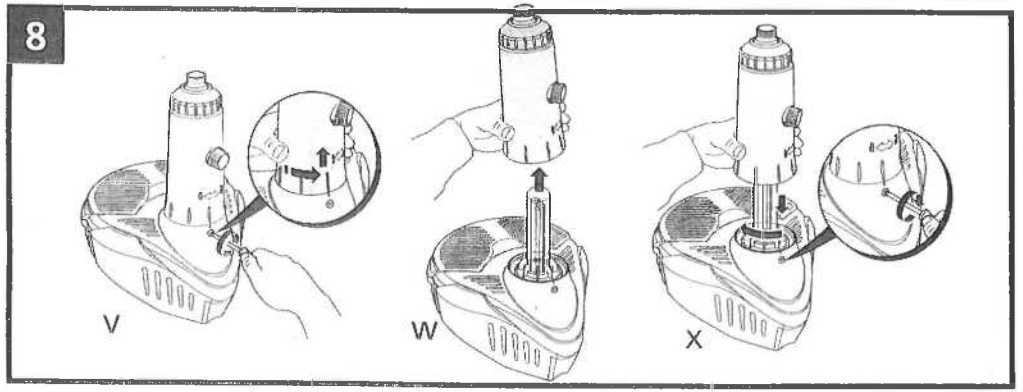
8
V
W
X

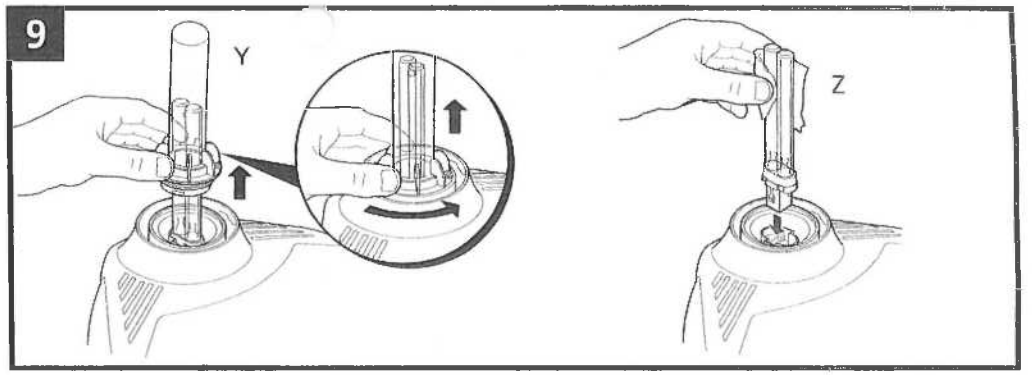
9
Y
Z

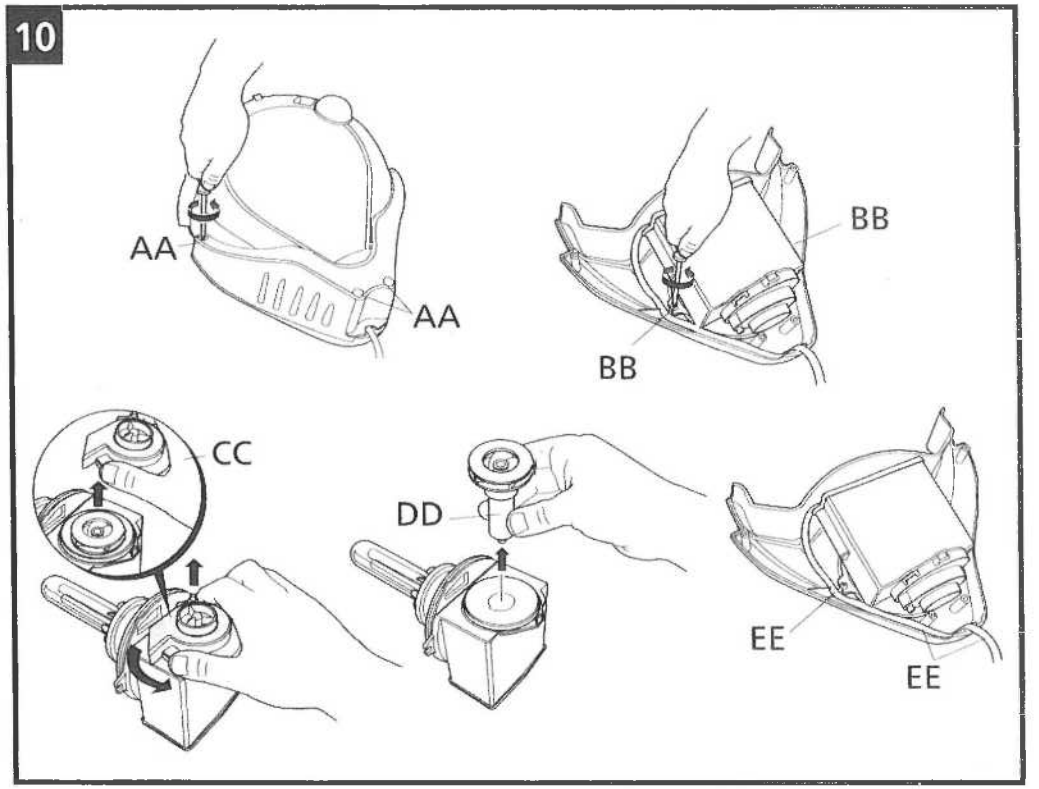
10
AA
AA
BB
BB
CC
DD
EE
EE

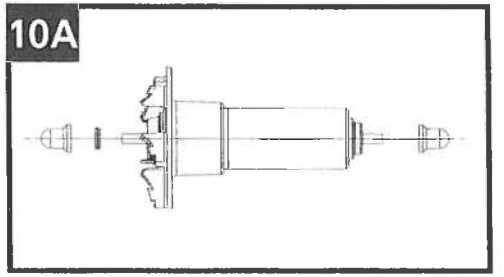
10A

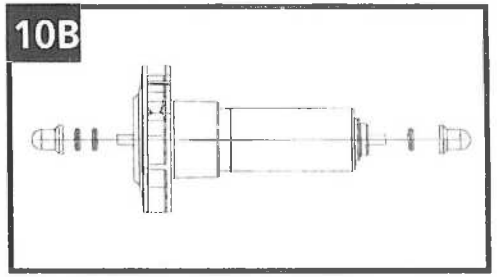
10B

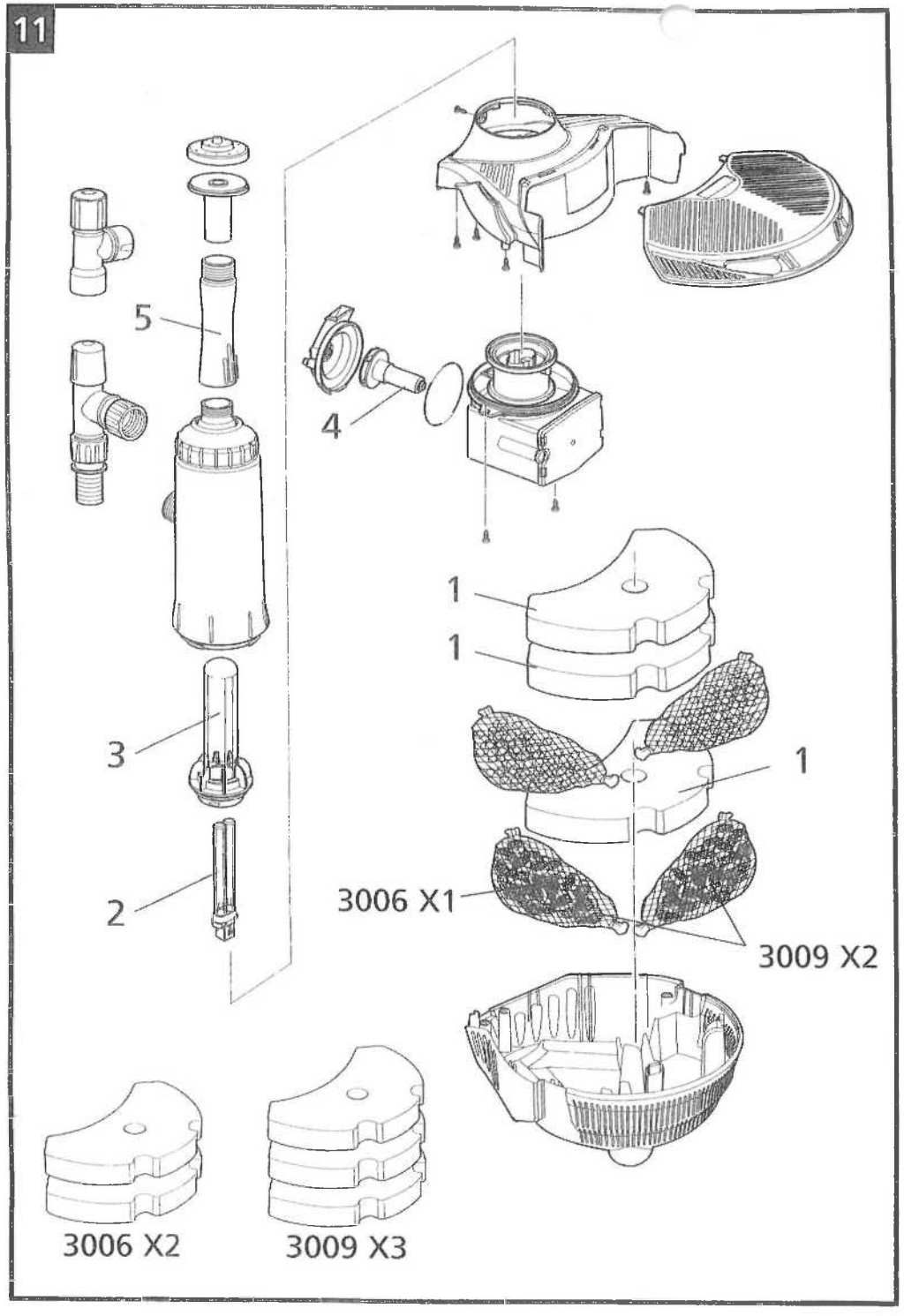

⚠ INSTALLATION AND OPERATING INSTRUCTIONS. READ INSTRUCTIONS CAREFULLY BEFORE ATTEMPTING INSTALLATION. KEEP THESE INSTRUCTIONS FOR FUTURE REFERENCE

The Hozelock Cyprio EasyClear™ Fountain and Waterfall pump is designed for submersible use in outdoor ponds. It is an integrated unit that provides Mechanical & Biological Filtration with an Ultra Violet Clarifier, Fountain and Waterfall outlet.

General Safety & Guidelines

The appliance is not intended for use by persons (including children) with reduced physical, sensory or mental capabilities, or lack of experience and knowledge, unless they have been given supervision or instruction concerning use of the appliance by a person responsible for their safety. Children should be supervised to ensure that they do not play with the appliance.

Do not operate or leave the unit in freezing conditions.

Do not switch the pump on out of water! The water level should be above the UVC indicator at the ball joint (Fig 1-A).

DO NOT OPERATE THIS UNIT WITHOUT THE OUTER CAGE ATTACHED. USING THE UNIT WITHOUT THE OUTER CAGE MAY INVALIDATE YOUR WARRANTY.

The clear tube inside the unit is made from quartz glass and care should be taken during installation and maintenance. We recommend the use of eye protection and suitable gloves.

UV Caution

The EasyClear 6000 is fitted with a 9W UVC lamp and the EasyClear 9000 has a 13W UVC lamp. Exposure to Ultra Violet (UV) radiation can be dangerous and cause damage to eyes and skin. Under no circumstances should any attempt be made to gain access to the lamp when the unit is switched on. When switched on, the lamp can be checked for operation by looking for a bluish glow from the ball joint outlet (Fig 1-A). Please note that this may only become visible in low light conditions.

Overload Protection

To help ensure your EasyClear's long life and to prevent damage, it is fitted with automatic thermal Overload Protection. This switches the pump or UV lamp off if either overheats. If this occurs, switch off the power at the mains supply to the unit. If it is the pump that has activated the Overload Protection, check for the cause (it is usually debris blocking the inlet of the pump or obstructing the impeller). Remove the obstruction and wait 15 minutes for the unit to cool down and. Then switch it on again.

If it is the UV lamp that is activating the Overload Protection (pump is still running but UV lamp keeps going out after running for a short time), please contact Hozelock Consumer Services Helpline on +44 (0)121 313 1122.

NOTE: YOU MUST SWITCH OFF THE MAINS SUPPLY BEFORE THE UNIT WILL RESET.

Periods of Operation

Keep the filter working 24 hours a day. Ideally it should run all year round, but at least throughout the fish-feeding season, (i.e. until the water temperature falls below 10°C and the fish stop feeding). In winter, operating the unit will maintain a basic level of useful bacteria in the Biological Filter, and will help prevent the pond icing over. However, the unit must not be allowed to freeze. If you switch the unit off for winter, wash the unit thoroughly before resuming filtration in the spring (see 'Winter Storage'). Never feed your fish when the unit is not in use.

Electrical Safety

- **ALWAYS UNPLUG OR DISCONNECT ALL APPLIANCES IN THE POND FROM THE ELECTRICITY SUPPLY BEFORE PUTTING YOUR HANDS IN THE WATER WHILST EQUIPMENT IS BEING INSTALLED, REPAIRED, MAINTAINED OR HANDLED.**
- Do not use the supply cable to lift the unit, as this may cause damage. We recommend fitting a lifting cord to the hook feature on the base, when the filter is installed in deep water. (Fig 1-F).
- Check that the voltage marked on the unit corresponds to the mains supply.
- **A 10mA OR 30mA RESIDUAL CURRENT DEVICE (RCD) MUST BE FITTED TO THE MAINS SUPPLY.**
- The pump is supplied with 10m of 3 core electric cable which is permanently connected and sealed to the pump. **The supply cable cannot**

devient inutilisable dans les trois ans à partir de la date de l'achat, il sera réparé ou remplacé selon notre décision, sans frais, à moins qu'à notre avis, il ait été endommagé ou mal utilisé.

Aucune responsabilité n'est acceptée pour les dommages dus à un accident, une mauvaise installation ou une mauvaise utilisation.

La responsabilité se limite au remplacement de l'unité défectueuse. Cette garantie est non cessible. Elle n'affecte pas vos droits légaux.

Pour obtenir les avantages de la garantie, veuillez en premier lieu, contactez le Service Client de chez Hozelock Cyprio qui pourra vous demander que le filtre lui soit envoyé avec une preuve de l'achat directement à l'adresse fournie.

LES DOMMAGES CAUSES PAR LE FONCTIONNEMENT DE L'EASYCLEAR HORS DE L'EAU OU PAR LE GEL RENDENT LA GARANTIE NON VALIDE.

Nos coordonnées

www.hozelock.com.

Dépistage des pannes

Veuillez lire les sections sur la sécurité dans ces instructions, avant de procéder à toute réparation sur l'EasyClear! Il sera peut-être aussi nécessaire de se référer à la section Entretien dans ces instructions.

FAIBLE DEBIT DE LA POMPE	a – Les mousses peuvent être bloquées et il est nécessaire de les nettoye b - Assurez-vous de la propreté de la cage extérieure. c - Dégagez tous les blocages et ajustez la commande de débit de l'eau. d - Vérifiez que le clapet blanc à l'intérieur de la pompe remue sans gêne. e - Assurez-vous que le rotor est propre et son mouvement n'est pas gêné.
MAUVAIS JET D'EAU DE LA FONTAINE	a – Comme ci-dessus b - Nettoyez la tête de la fontaine.
LA LAMPE UV NE FONCTIONNE PAS	a - Vérifiez que l'alimentation secteur est allumée. b - Vérifiez le fusible, le dispositif de courant résiduel et le câblage électrique. c - Remplacez la lampe. d - La protection de surcharge fonctionne peut-être – voir la section Protection de surcharge
LA POMPE NE FONCTIONNE PAS	a - Vérifiez que l'alimentation secteur est allumée. b - Vérifiez le fusible, le dispositif de courant résiduel et le câblage électrique. c - Vérifiez que le rotor n'est pas bloqué d - La protection de surcharge fonctionne peut-être – voir la section Protection de surcharge. e - Assurez-vous que la cage extérieure est propre. f – Vérifiez que l'eau ne pénètre pas dans la partie où se trouve la lampe

D

INSTALLATIONS- UND BEDIENUNGSANLEITUNG. LESEN SIE DIESE ANLEITUNG SORGFÄLTIG DURCH, BEVOR SIE MIT DER INSTALLATION BEGINNEN. HEBEN SIE DIESE ANLEITUNG AUF, DAMIT SIE BEI BEDARF JEDERZEIT WIEDER DARAUF ZURÜCKGREIFEN KÖNNEN.

Die Springbrunnen- und Wasserfallpumpe EasyClear™ von Hozelock Cyprio ist eine Tauchpumpe, die für den Einsatz in Gartenteichen vorgesehen ist. Sie besteht aus einem mechanischen und biologischen Filter, einem ultravioletten Klärgerät, einem Fontänen- und einem Wasserfallauslass.

Allgemeine Informationen und Sicherheitshinweise

Das Gerät ist nicht für Personen (einschließlich Kinder) mit verminderter physischer, sensorischer oder mentaler Kapazität bzw. mangelnder Erfahrung und Kenntnisse vorgesehen, außer sie werden von einer Person, die für ihre Sicherheit verantwortlich ist, bei der Benutzung des Geräts beaufsichtigt bzw. wurden von dieser Person unterwiesen. Kinder sollten beaufsichtigt werden, um zu verhindern, dass sie mit dem Gerät spielen.

Die Pumpe nicht bei Frost betreiben oder in frostiger Umgebung belassen.

Die Pumpe nicht trocken (außerhalb des Teiches) laufen lassen! Der Wasserspiegel sollte über der UVC-Anzeige am Kugelgelenk stehen (Abb. 1-A).

DIESE PUMPE NICHT OHNE DEN ÄUSSEREN KÄFIG LAUFEN LASSEN. WENN DIE PUMPE OHNE ÄUSSEREN KÄFIG VERWENDET WIRD, KANN IHRE GARANTIE NICHTIG WERDEN.

Die in der Pumpe befindliche durchsichtige Röhre besteht aus Quarzglas. Bei Installations- und Wartungsarbeiten daher mit Vorsicht vorgehen. Wir empfehlen, eine Schutzbrille und geeignete Handschuhe zu tragen.

UV-Warnung

Die EasyClear 6000 ist mit einer 9 W-UVC-Lampe ausgerüstet und die EasyClear 9000 hat eine 13 W-UVC-Lampe. Ultraviolette (UV) Strahlung kann gefährlich sein und Schäden an Augen und Haut verursachen. Unter keinen Umständen sollte versucht werden, bei eingeschalteter Pumpe zur Lampe zu gelangen. Im eingeschalteten Zustand kann der Betrieb der Lampe überprüft werden, indem nach einem bläulichen Schein vom Kugelgelenkauslass Ausschau gehalten wird (Abb. 1-A). Das Licht ist unter Umständen nur zu sehen, wenn es draußen etwas dunkler ist.

Überlastschutz

Damit Sie viele Jahre lang Freude an Ihrer EasyClear haben, ist die Pumpe mit einem automatischen thermischen Überlastschutz versehen. Dieser schaltet die Pumpe bzw. die UV-Lampe ab, wenn die Pumpe und/oder die UV-Lampe überhitzt. Wenn dies passiert, die Pumpe ausschalten und den Stecker der Pumpe aus der Steckdose ziehen. Wenn der Überlastschutz durch die Pumpe ausgelöst wurde, nach der Ursache suchen (in der Regel ist entweder der Einlass der Pumpe verstopft oder das Pumpenlaufrad kann sich nicht frei drehen). Das Problem beseitigen und 15 Minuten warten, bis die Pumpe wieder abgekühlt ist. Dann die Pumpe wieder einschalten.

Wenn der Überlastschutz durch die UV-Lampe ausgelöst wurde (die Pumpe läuft noch, aber die UV-Lampe schaltet sich nach kurzer Zeit wieder aus), an die Helpline des Hozelock-Kundendienstes unter +44 (0)121 313 1122 wenden.

HINWEIS: SIE MÜSSEN DEN STECKER AUS DER STECKDOSE ZIEHEN, DA SICH DIE PUMPE ANSONSTEN NICHT ZURÜCKSETZT.

Betriebsdauer

Filtern Sie 24 Stunden pro Tag. Im Idealfall sollte ganzjährig gefiltert werden, zumindest jedoch während der Fütterungszeit (also bis die Wassertemperatur unter 10°C fällt und die Fische keine Nahrung mehr zu sich nehmen). Im Winter bleiben durch den Betrieb der Pumpe einige nützliche Bakterien im biologischen Filter und der Teich friert dadurch nicht zu. Die Pumpe darf jedoch unter keinen Umständen einfrieren. Wenn Sie die Pumpe vor dem Winter abschalten, waschen Sie sie gründlich aus, bevor Sie sie im Frühjahr wieder einsetzen (siehe „Aufbewahrung im Winter"). Füttern Sie Ihre Fische niemals, wenn die Pumpe nicht in Betrieb ist.

Elektrische Sicherheit

• IMMER ALLE STECKER VON GERÄTEN, DIE SICH IM TEICH BEFINDEN, AUS DER STECKDOSE HERAUSZIEHEN, UND ERST DANN DIE HÄNDE INS WASSER STRECKEN, UM GERÄTE ZU INSTALLIEREN, ZU REPARIEREN, ZU WARTEN ODER ZU BEDIENEN.

• Die Pumpe nicht am Netzkabel hochziehen, da sie dadurch beschädigt werden kann. Wenn der Filter in tiefem Wasser installiert wird, empfehlen wir, eine Schnur am Griff auf dem Siebkäfig zu befestigen. (Abb.1-F).

• Die Pumpe darf nur an einer Steckdose angeschlossen werden, deren Netzspannung mit der auf dem Typenschild der Pumpe angegebenen Netzspannung übereinstimmt.

• IM SICHERUNGSKASTEN MUSS EIN FEHLERSTROM-SCHUTZSCHALTER MIT 10 ODER 30 mA INSTALLIERT SEIN.

• Die Pumpe wird mit einem 10 m langen dreiadrigen Stromkabel ausgeliefert, das fest an der Pumpe angeschlossen und isoliert ist. **Das Stromkabel kann nicht ersetzt werden. Wenn das Kabel beschädigt ist, muss die Anlage weggeworfen werden.** Der mitgelieferte Stecker ist nicht wasserdicht und muss in einem trockenen und wasserdichten Gehäuse untergebracht werden.

• Die Installation muss den nationalen und örtlichen Verdrahtungsvorschriften entsprechen; hierin kann die Verwendung eines Kunststoff- oder Metallisolierrohrs zum Schutz des Kabels eingeschlossen sein.

• Das Pumpenkabel sollten so verlegt werden, dass sie angemessen vor einer Beschädigung geschützt sind, insbesondere in Bereichen, wo ein Kontakt mit Gartengeräten (Rasenmähern, Forken usw.), Kindern und Haustieren möglich ist.

Installation der EasyClear

Position - Eine feste und ebene Plattform errichten, auf der die EasyClear™ aufgestellt wird. Die Plattform sollte sich mehr als 300 mm unter dem Wasserspiegel befinden. Bei Tiefen zwischen 300 und 600 mm die Verlängerungsstücke des Fontänenrohrs verwenden (Abb. 1-K), die einfach zusammengeschraubt werden, damit sich die Fontäne über dem Wasserspiegel befindet. Zur allgemeinen Installation siehe Abb. 4 A/B. Bei Verwendung der EasyClear für einen Wasserfall muss die gesamte Pumpe unter Wasser stehen.

Anschluss - Die Pumpe neben den Teich stellen und das Kabel zur Netzsteckdose zurückführen. Das Kabel muss l[illegible] genug sein, um die Pumpe an der gewünschten Stelle im Teich aufstellen zu können.

Zubehörmontage

Glockenfontäne (Abb. 1).
Glocken-Träger (B) über dem Glocken-Hauptteil (C) ausrichten und soweit es geht hinunterdrücken. Glocke (D) über dieser Baugruppe ausrichten und mittig hinunterdrücken. Dies in den Fontänen-Mengenregler schieben (Abb. 1-H).

Montage der zwei- und dreistufigen Fontäne (Abb. 1-G).
Die Plastikscheiben, die die zwei- und dreistufigen Wasserspiele erzeugen, werden einfach auf das Fontänenrohr aufgesteckt. Den Fontänenstab in die Fontänenrohrverlängerung schieben und auf den Fontänen-Mengenreglerauslass schrauben (Abb. 1-H).

Nur Fontänenbetrieb

Hinweis: Es ist nicht möglich, den Wasserfallauslass komplett zu verschließen (Abb. 1-I). Hierdurch wird gewährleistet, dass das Wasser auch dann weiter in den Teich geleitet wird, wenn der Fontänenaufsatz verstopft, und das Wasser somit weiter klar bleibt. Wenn das Teichwasser nicht gründlich genug gereinigt wird, muss unter Umständen mehr Wasser in den Teich umgeleitet werden, indem der Wasserfallauslass geöffnet wird.

Die zwei- und dreistufigen Fontänenaufsätze werden einfach auf das Fontänenrohr aufgesteckt. Der Winkel der Fontäne kann mit Hilfe des Kugelgelenks vertikal eingestellt werden (Abb. 2-L). Falls erforderlich kann die Straffheit des Kugelgelenks eingestellt werden (Abb. 2-M) und der zweistufige Fontänenaufsatz kann verwendet werden, um eine alternative und höhere Fontäne als mit dem dreistufigen Aufsatz zu erzielen.

Die Höhe der Fontäne kann nach Bedarf durch Drehen des Fontänen-Mengenreglers reguliert werden. (Abb. 3-B-N). Den Wasserfall-Regler drehen, bis er geschlossen ist (Abb. 3A-O), um die maximale Fontänenhöhe zu erzielen.

Die Glockenfontäne erzeugt eine dekorative Wasserglocke. Die Höhe der Glocke kann durch Drehen des Fontänen-Mengenreglers eingestellt werden (Abb. 3-B-N).

Pumpe wie vorher beschrieben installieren, aufstellen und einschalt[illegible]

Fontänen- und Wasserfall-Betrieb

Einen 25 mm (1") Durchmesser großen Schlauch in geeigneter Länge (maximal 3 m) an den Schlauchstutzen am Wasserfall-Regler (Abb. 3A-Q) anschließen und mit einer geeigneten Schlauchklemme sichern. Auslassende des Schlauches in die gewünschte Richtung legen.

Den Wasserfall-Regler am Wasserfallauslass an der Vorderseite der EasyClear™ anschließen (Abb. 3A-Q).

Sobald die Pumpe in Betrieb ist, können die durch den Wasserfall laufende Wassermenge und die Höhe der Fontäne unabhängig voneinander über den Fontänen-Regler (Abb. 3B-N) und den Wasserfall-Regler (Abb. 3A-O) eingestellt werden.

Pumpe wie vorher beschrieben installieren, aufstellen und einschalten.

Nur Wasserfallbetrieb

(Allgemeine Installationsanleitung siehe Abb. 4)

Den Blindstopfen auf den Fontänenauslass aufschrauben (Abb. 3A-P).

Einen 25 mm (1") Durchmesser großen Schlauch in geeigneter Länge (maximal 3 m) an den Schlauchstutzen am Wasserfall-Regler (Abb. 3A-O) anschließen und mit einer geeigneten Schlauchklemme sichern. Auslassende des Schlauches in die gewünschte Richtung legen.

Den Wasserfall-Regler am Wasserfallauslass an der Vorderseite der EasyClear™ anschließen (Abb. 3A-Q).

Den Durchfluss wie gewünscht mit dem Wasserfall-Regler regulieren (Abb. 3A-O).

Pumpe wie vorher beschrieben installieren, aufstellen und einschalten.

UVC-Betrieb

Das ultraviolette Klärgerät (UVC) schaltet sich automatisch ein, sobald der Stecker der Pumpe in die Steckdose gesteckt wird.

Der Betrieb der UVC-Lampe kann geprüft werden, indem nach einem bläulichen Schein vom Kugelgelenkauslass Ausschau gehalten wird (Abb. 1-A). Das Licht ist unter Umständen nur zu sehen, wenn es draußen etwas dunkler ist.

Zum Austauschen der Lampe siehe Kapitel „Wartung".

Wartung

Die EasyClear™ von Hozelock Cyprio wurde so konzipiert, dass eine schnelle und leichte Wartung möglich ist. Wie bei allen Teichgeräten ist es gelegentlich erforderlich, Teile zu reinigen oder auszutauschen. Lesen Sie das Kapitel mit den Sicherheitshinweisen, bevor Sie diese Pumpe warten.

Fontänenaufsatz (Abb. 1-E)

Gehen Sie wie nachstehend beschrieben vor, wenn der Fontänenaufsatz verstopft ist:

1 - Eine Münze oder ähnliches in den Schlitz stecken und den Fontänenaufsatz vorsichtig abhebeln (Abb. 1-G).

2 - In sauberem Wasser ausspülen und wieder einbauen.

Schaumstoff

Gehen Sie wie nachfolgend beschrieben vor, wenn nur wenig Wasser aus der Pumpe herauskommt:

1 - Die Schaumstoffabdeckung durch Drücken der beiden Tasten (Abb. 5-R) lösen und herausnehmen (Abb. 6-S).

2 - Den Schaumstoff herausnehmen (Abb. 7-T). Hinweis: Wenn die Pumpe länger als 20 Minuten aus dem Teich herausgenommen wird, verliert der biologische Filter u. U. seine Wirkung.

3 - Die Schaumstoffabdeckung und die Bodenplatte sollten auch ausgespült werden.

4 - Eventuell müssen auch die Biomedien und die Steine gereinigt werden (Abb. 7-U), wenn diese verstopft sind.

5 - Den Filter wieder zusammenbauen.

Quarzröhre

Gehen Sie wie nachfolgend beschrieben vor, wenn Ihr Teich grün bleibt:

1 - Bajonettschraube lösen (Abb. 8-V), Bajonettrohr drehen und abziehen (Abb. 8-W).

2 - Die Quarzröhre reinigen. Beim Anfassen der Quarzröhre sehr vorsichtig sein. In Hartwassergegenden kann es passieren, dass sich auf der Quarzröhre Kalk absetzt, wodurch ihre Leistung vermindert wird. Die Röhre mit einem weichen Tuch und einem schonenden Entkalker (wie z. B. Essig und Wasser) reinigen, in Wasser abspülen und dann wieder einsetzen.

3 - Bajonettröhre wieder einsetzen und Pumpe einschalten (Abb. 8-X).

Achtung! Vor dem Wiedereinbau sichergehen, dass die Quarzröhre nicht beschädigt ist.

Austauschen der Lampe

Gehen Sie wie nachfolgend beschrieben vor, wenn die Lampe ausgetauscht werden muss oder wenn sie nicht leuchtet:

Die Lampe zu Beginn der neuen Saison austauschen. Selbst wenn die Lampe noch glimmt, gibt sie möglicherweise nicht genügend effektive UV-Strahlung ab. Die Leistung der EasyClear™ hängt von der Stärke der erzeugten UV-Strahlung ab. Diese nimmt von dem Tag, an dem die Lampe eingeschaltet wird, langsam ab. Die nützliche Lebensdauer der UVC-Lampe beträgt 12 Monate. Die Lampe muss ausgetauscht werden, wenn das Wasser sichtbar schmutziger wird. In diesem Fall sichergehen, dass der Grund hierfür eine schwächer werdende Lampe und nicht ein schlecht instandgehaltener Filter oder ein schmutziger/verkalkter Quarzmantel ist. Beide können die UV-Übertragung in das Wasser erheblich reduzieren.

1 - Bajonettschraube lösen (Abb. 8-V), Bajonettrohr drehen und abziehen (Abb. 8-W).

2 - Quarzröhre entfernen; hierzu die Kunststoffhaube gegen den Uhrzeigersinn drehen und die Quarzröhre dann herausziehen (Abb. 9-Y).

3 - Die jetzt erreichbare Lampe aus der Halterung herausziehen (Abb. 9-Z) und eine neue Lampe einsetzen.

4 - Bajonettröhre wieder einsetzen und Pumpe einschalten (Abb. 8-X).

Achtung! Darauf achten, dass die Quarzröhre richtig zusammengebaut ist, damit sie die Lampe vollständig wasserdicht umschließt.

Zustand der beiden O-Ringe auf der Quarzröhrenbaugruppe prüfen (Abb. 11-3). Wenn diese beschädigt sind oder Sie keine wasserdichte Verbindung garantieren können, an den Hozelock-Kundendienst wenden.

Biologischer Filter

Normalerweise ist es nicht notwendig, das Biomedium zu entfernen, da bei einer Reinigung die Bakterienkolonien abgetötet werden können, die giftige Reststoffe unschädlich machen.

1 - Den Schaumstoff herausnehmen.

2 - Der Beutel mit den Kaldnes-Biomedien (Abb. 7-U) kann zur Reinigung herausgenommen werden.

3 - In Teichwasser waschen.

4 - Den Filter wieder zusammenbauen und einschalten.

Reinigung/Austauschen des Rotors

Gehen Sie wie nachstehend beschrieben vor, wenn kein Wasser in die Pumpe gepumpt wird oder der Wasserfluss reduziert ist:

1 - Die Schaumstoffabdeckung durch Drücken der beiden Tasten (Abb. 5-R) lösen und herausnehmen (Abb. 6-S).

2 - Den Schaumstoff (Abb. 7-T), die Biomedien (Abb. 7-U) und den Beutel mit den Steinen herausnehmen.

3 - Die Pumpe auf den Kopf stellen und die 4 Sicherungsschrauben entfernen (Abb. 10-AA). Dann den oberen Teil abnehmen.

4 - Die 2 Sicherungsschrauben entfernen (Abb. 10-BB) und die Pumpenbaugruppe herausheben.

5 - Die Pumpenkammer gegen den Uhrzeigersinn drehen (Abb. 10-CC) und herausheben. Der Rotor kann jetzt zur Reinigung oder zum Austausch herausgezogen werden (Abb. 10-DD).

Wichtig! Aufpassen, dass keine kleinen Komponenten herunterfallen. Siehe Abb. 10A zum Zusammenbau des Rotors der EasyClear 6000 und Abb. 10B zum Zusammenbau des Rotors der EasyClear 9000.

6 - Pumpe wieder zusammenbauen und die 2 Sicherungsschrauben anbringen (Abb. 10-BB).

7 - Das Kabel erneut verlegen (Abb. 10-EE).

8 - Den Filter wieder zusammenbauen und einschalten.

Ganzjährige Pumpenpflege

Es sollte täglich geprüft werden, ob die Pumpe zufriedenstellend läuft.

Jede Woche - Äußeren Käfig und Fontänenaufsatz gemäß den allgemeinen Wartungshinweisen herausnehmen. Je nach Wasserbedingungen ist eventuell eine häufigere Reinigung notwendig.

Jedes Jahr – Pumpe und Rotorbaugruppe gemäß den allgemeinen Wartungshinweisen vollständig auseinanderbauen und alle Teile in sauberem, frischem Wasser reinigen. Abgenutzte oder zerbrochene Teile ersetzen.

Aufbewahrung im Winter

Wenn die Pumpe nicht verwendet wird, sollte sie ausgebaut, gründlich ausgewaschen und gesäubert, abgetrocknet und an einem frostgeschützten Ort aufbewahrt werden. Die Pumpe immer offen ohne Schaumstoff und Schaumstoffabdeckung lagern, damit sie innen nicht schimmeln oder feucht werden kann.

Ersatzteile

(Siehe Abb. 11). An die Kundendienst-Hotline unter +44 (0)121 313 1122 wenden.

	Bestellnummern
1. Schaumstoff (einfach)	1408
2. UV-Lampe (3006)	1520
2. UV-Lampe (3009)	1541
3. Quarzröhrenbaugruppe	1556
4. Pumpenrotor (3006)	1461
4. Pumpenrotor (3009)	3439
5. Fontäne und Verlängerungsstücke (Bausatz)	Z31785

Fischbesetzung und -anzahl

Unter normalen Bedingungen reicht die Filterleistung der EasyClear™ für bis zu 72 cm Fisch aus. Setzen Sie Ihre Fische während der ersten Wochen langsam in den Teich ein (bis zu 20% der empfohlenen Höchstzahl) und erhöhen Sie diese Zahl nach sechs Monaten auf 50%. Damit bleibt im Teich genügend Raum, wenn Ihre Fische wachsen oder sich fortpflanzen.

Klarwassergarantie

Wir garantieren Ihnen klares Wasser oder Ihr Geld zurück!

Diese Garantie gilt für 12 Monate ab Kaufdatum vorbehaltlich folgender Bedingungen:

- Sie haben die Montage- und Bedienungsanleitung befolgt
- Sie verwenden Teichausrüstung in der richtigen Größe und für den jeweiligen Fischbestand für Ihren Teich
- Sie wenden sich rechtzeitig an unsere Helpline unter +44 (0)121 313 1122, um eventuelle Probleme zu beheben
- Das Produkt wurde unbeschädigt zurückgeschickt Die Rückerstattung des Kaufpreises kann nur von Hozelock Cyprio autorisiert werden und erfolgt durch das Geschäft, in dem Sie das Produkt gekauft haben.

3 Jahre Produktgarantie

Sollte diese Pumpe mit Ausnahme der Rotorbaugruppe, des Filterschaumstoffs und der UV-Lampe innerhalb von 3 Jahren ab Kaufdatum unwartbar werden, wird sie nach unserem eigenen Ermessen kostenlos repariert oder ersetzt, sofern sie nach unserer Ansicht nicht beschädigt oder falsch verwendet wurde.

Es wird keine Haftung für Schäden durch Unfälle, unsachgemäße Installation oder Benutzung übernommen.

Die Haftung beschränkt sich auf den Austausch einer defekten Pumpe. Diese Garantie ist nicht übertragbar. Diese Garantie gilt zusätzlich zu den gesetzlichen Sachmängelrechten und sonstigen Rechten des Käufers.

Bei Garantieansprüchen zunächst an den Kundendienst von Hozelock Cyprio wenden, der u. U. darum bittet, dass der Filter zusammen mit dem Kaufbeleg direkt an die angegebene Adresse gesendet wird.

WENN DIE EASYCLEAR TROCKEN ODER BEI FROST BETRIEBEN WIRD UND DADURCH SCHÄDEN ENTSTEHEN, IST DIE GARANTIE NICHTIG.

Kontaktdetails

www.hozelock.com